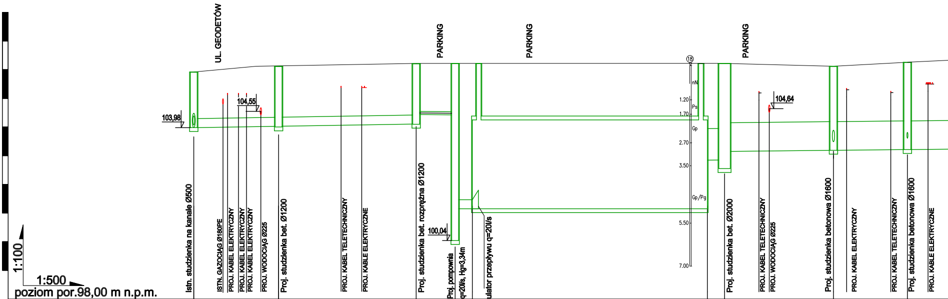
UL. GEODETÓW
PARKING
PARKING
PARKING
103,98
104,55
104,64
100,04
18
nN
1.20
Ps
1.70
Gp
2.70
3.50
Gp/Pg
5.50
7.00
Istn. studzienka na kanale Ø500
ISTN. GAZOCIĄG Ø180PE
PROJ. KABEL ELEKTRYCZNY
PROJ. KABEL ELEKTRYCZNY
PROJ. KABEL ELEKTRYCZNY
PROJ. WODOCIĄG Ø225
Proj. studzienka bet. Ø1200
PROJ. KABEL TELETECHNICZNY
PROJ. KABLE ELEKTRYCZNE
Proj. studzienka bet. rozprężna Ø1200
Proj. pompownia
q=20l/s, Hg=3,34m
regulator przepływu q=20l/s
Proj. studzienka bet. Ø2000
PROJ. KABEL TELETECHNICZNY
PROJ. WODOCIĄG Ø225
Proj. studzienka betonowa Ø1600
PROJ. KABEL ELEKTRYCZNY
PROJ. KABEL TELETECHNICZNY
Proj. studzienka betonowa Ø1600
PROJ. KABLE ELEKTRYCZNE
1:100
1:500
poziom por.98,00 m n.p.m.

Węzeł	Si6						S6			SR	P	ZB	ZB	S7			S8			S9	
Rzędna terenu [m n.p.m.]	105,92						106,12			106,22	106,22	106,22	106,22	106,22			106,12			106,26	
Rzędna dna rury [m n.p.m.]	103,98	103,99	103,99	104,00	104,00	104,01	104,02	104,05	104,06	104,09 104,49	104,48 101,14	101,15	102,85 102,85	103,15	103,16	103,17	103,19	103,19	103,21	103,21	103,22
Zagłębienie [m]	1,94						1,90			2,13 1,73	1,74 5,08	5,07	3,37	3,07			2,93			3,05	
Materiał,Średnica/Spadek [‰]	315PVC SN8 3‰						315PVC SN8 3‰			110PE100 1‰	315PVC SN8 3‰	ZBIORNIK RETENCYJNY V=700m3	2‰	DN1000 KAMIONKA							
Długość [m]	14,80						24,00			6,80	3,00	41,00	3,00	19,00			12,90				
Odległość [m]	0,00	5,00	5,80	7,70	9,10	11,60	14,80	25,70	29,30	38,80	45,60	48,60	89,60	92,60	98,60	100,40	111,60	113,90	121,60	124,50	128,10

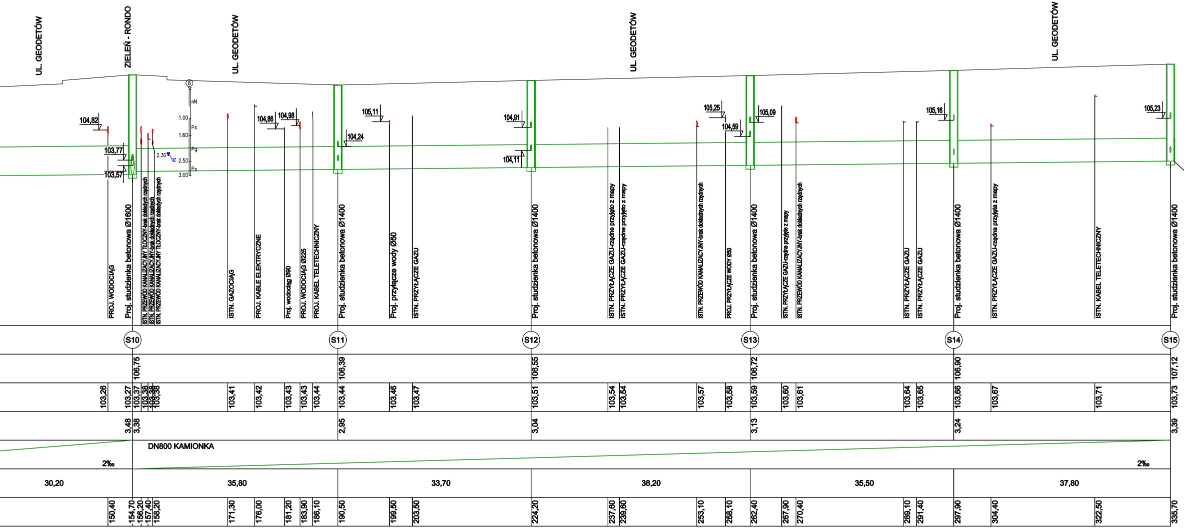
UL. GEODETÓW
ZIELEŃ - RONDO
UL. GEODETÓW
UL. GEODETÓW
UL. GEODETÓW
104,82
103,77
103,57
8
nN
1.00
Ps
1.60
Pg
2.30
2.50
Ps
3.00
104,86
104,98
104,24
105,11
104,91
104,11
105,25
104,59
105,09
105,16
105,23
PROJ. WODOCIĄG
Proj. studzienka betonowa Ø1600
ISTN. PRZEWÓD KANALIZACYJNY TŁOCZNY-brak dokładnych rzędnych
ISTN. PRZEWÓD KANALIZACYJNY-brak dokładnych rzędnych
ISTN. PRZEWÓD KANALIZACYJNY TŁOCZNY-brak dokładnych rzędnych
ISTN. GAZOCIĄG
PROJ. KABLE ELEKTRYCZNE
Proj. wodociąg Ø90
PROJ. WODOCIĄG Ø225
PROJ. KABEL TELETECHNICZNY
Proj. studzienka betonowa Ø1400
Proj. przyłącze wody Ø50
ISTN. PRZYŁĄCZE GAZU
Proj. studzienka betonowa Ø1400
ISTN. PRZYŁĄCZE GAZU-rzędne przyjęto z mapy
ISTN. PRZYŁĄCZE GAZU-rzędne przyjęto z mapy
ISTN. PRZEWÓD KANALIZACYJNY-brak dokładnych rzędnych
PROJ. PRZYŁĄCZE WODY Ø50
Proj. studzienka betonowa Ø1400
ISTN. PRZYŁĄCZE GAZU-rzędne przyjęte z mapy
ISTN. PRZEWÓD KANALIZACYJNY-brak dokładnych rzędnych
ISTN. PRZYŁĄCZE GAZU
ISTN. PRZYŁĄCZE GAZU
Proj. studzienka betonowa Ø1400
ISTN. PRZYŁĄCZE GAZU-rzędna przyjęta z mapy
ISTN. KABEL TELETECHNICZNY
Proj. studzienka betonowa Ø1400
S10
S11
S12
S13
S14
S15
106,75
106,39
106,55
106,72
106,90
107,12
103,26
103,27
103,37
103,38
103,38
103,38
103,41
103,42
103,43
103,43
103,44
103,44
103,46
103,47
103,51
103,54
103,54
103,57
103,58
103,59
103,60
103,61
103,64
103,65
103,66
103,67
103,71
103,73
3,48
3,38
2,95
3,04
3,13
3,24
3,39
DN800 KAMIONKA
2‰
2‰
30,20
35,80
33,70
38,20
35,50
37,80
150,40
154,70
156,20
157,40
158,20
171,30
176,00
181,20
183,90
186,10
190,50
199,50
203,50
224,20
237,60
239,60
253,10
258,10
262,40
267,90
270,40
289,10
291,40
297,90
304,40
322,50
335,70

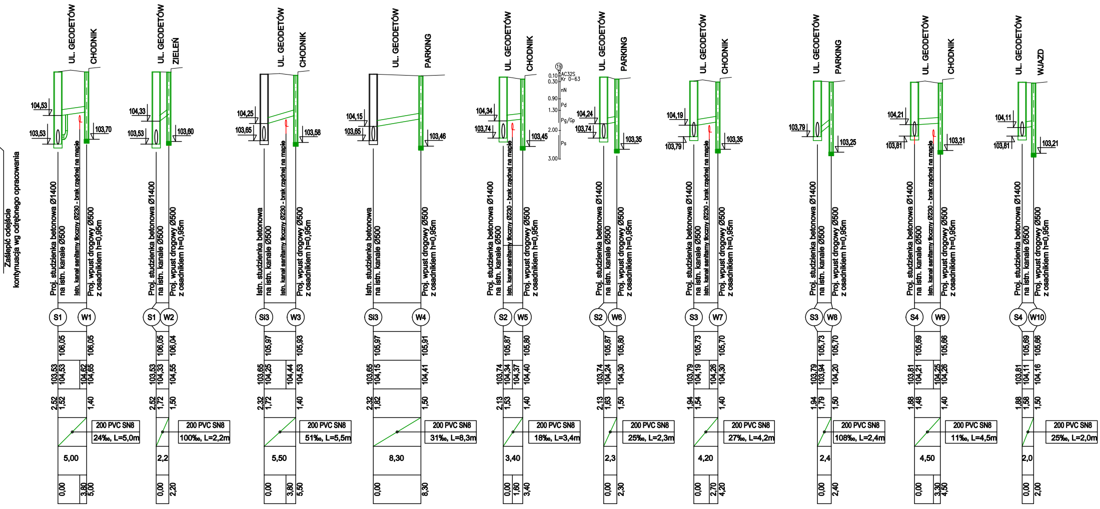

Zaślepić odejście
kontynuacja wg odrębnego opracowania
UL. GEODETÓW
CHODNIK
ZIELEŃ
PARKING
WJAZD
Proj. studzienka betonowa Ø1400
na istn. kanale Ø500
Istn. studzienka betonowa
na istn. kanale Ø500
Istn. kanał sanitarny tłoczny Ø230 - brak rzędnej na mapie
Proj. wpust drogowy Ø500
z osadnikiem h=0,95m
S1
W1
S1
W2
Si3
W3
Si3
W4
S2
W5
S2
W6
S3
W7
S3
W8
S4
W9
S4
W10
104,53
103,53
103,70
104,33
103,53
103,60
104,25
103,65
103,58
104,15
103,65
103,46
104,34
103,74
103,45
104,24
103,74
103,35
104,19
103,79
103,35
103,79
103,25
104,21
103,81
103,31
104,11
103,81
103,21
19
0.10
0.30
0.90
1.30
2.00
3.00
AC32S
Kr 0–63
nN
Pd
Pg/Gp
Ps
106,05
106,05
103,53
104,53
104,62
104,65
2,52
1,52
1,40
200 PVC SN8
24‰, L=5,0m
5,00
0,00
3,80
5,00
106,05
106,04
103,53
104,33
104,55
2,52
1,72
1,50
200 PVC SN8
100‰, L=2,2m
2,2
0,00
2,20
105,97
105,93
103,65
104,25
104,44
104,53
2,32
1,72
1,40
200 PVC SN8
51‰, L=5,5m
5,50
0,00
3,80
5,50
105,97
105,91
103,65
104,15
104,41
2,32
1,82
1,50
200 PVC SN8
31‰, L=8,3m
8,30
0,00
8,30
105,87
105,80
103,74
104,34
104,37
104,40
2,13
1,53
1,40
200 PVC SN8
18‰, L=3,4m
3,40
0,00
1,60
3,40
105,87
105,80
103,74
104,24
104,30
2,13
1,63
1,50
200 PVC SN8
25‰, L=2,3m
2,3
0,00
2,30
105,73
105,70
103,79
104,19
104,26
104,30
1,94
1,54
1,40
200 PVC SN8
27‰, L=4,2m
4,20
0,00
2,70
4,20
105,73
105,70
103,79
103,94
104,20
1,94
1,79
1,50
200 PVC SN8
108‰, L=2,4m
2,4
0,00
2,40
105,69
105,66
103,81
104,21
104,25
104,26
1,88
1,48
1,40
200 PVC SN8
11‰, L=4,5m
4,50
0,00
3,30
4,50
105,69
105,66
103,81
104,11
104,16
1,88
1,58
1,50
200 PVC SN8
25‰, L=2,0m
2,0
0,00
2,00

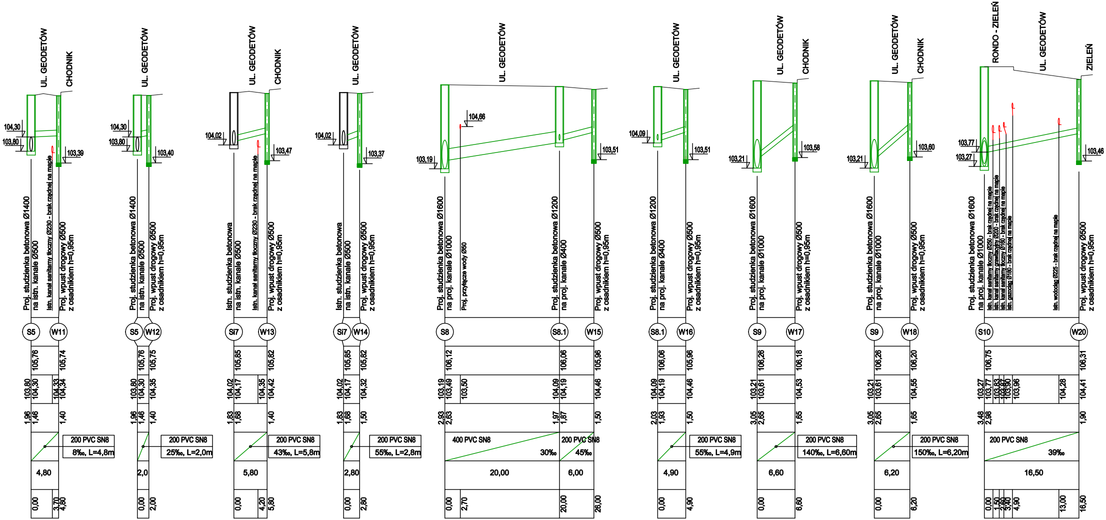
UL. GEODETÓW
CHODNIK
104,30
103,80
103,39
Proj. studzienka betonowa Ø1400 na istn. kanale Ø500
Istn. kanał sanitarny tłoczny Ø230 - brak rzędnej na mapie
Proj. wpust drogowy Ø500 z osadnikiem h=0,95m
S5
W11
105,76
105,74
103,80
104,30
104,33
104,34
1,96
1,46
1,40
200 PVC SN8
8‰, L=4,8m
4,80
0,00
3,70
4,80
UL. GEODETÓW
104,30
103,80
103,40
Proj. studzienka betonowa Ø1400 na istn. kanale Ø500
Proj. wpust drogowy Ø500 z osadnikiem h=0,95m
S5
W12
105,76
105,75
103,80
104,30
104,35
1,96
1,46
1,40
200 PVC SN8
25‰, L=2,0m
2,0
0,00
2,00
UL. GEODETÓW
CHODNIK
104,02
103,47
Istn. studzienka betonowa na istn. kanale Ø500
Istn. kanał sanitarny tłoczny Ø230 - brak rzędnej na mapie
Proj. wpust drogowy Ø500 z osadnikiem h=0,95m
Si7
W13
105,85
105,82
104,02
104,17
104,35
104,42
1,83
1,68
1,40
200 PVC SN8
43‰, L=5,8m
5,80
0,00
4,20
5,80
UL. GEODETÓW
104,02
103,37
Istn. studzienka betonowa na istn. kanale Ø500
Proj. wpust drogowy Ø500 z osadnikiem h=0,95m
Si7
W14
105,85
105,82
104,02
104,17
104,32
1,83
1,68
1,50
200 PVC SN8
55‰, L=2,8m
2,80
0,00
2,80
UL. GEODETÓW
104,66
103,19
103,51
Proj. studzienka betonowa Ø1600 na proj. kanale Ø1000
Proj. przyłącze wody Ø50
Proj. studzienka betonowa Ø1200 na proj. kanale Ø400
Proj. wpust drogowy Ø500 z osadnikiem h=0,95m
S8
S8.1
W15
106,12
106,06
105,96
103,19
103,49
103,50
104,09
104,19
104,46
2,93
2,63
1,97
1,87
1,50
400 PVC SN8
30‰
200 PVC SN8
45‰
20,00
6,00
0,00
2,70
20,00
26,00
UL. GEODETÓW
104,09
103,51
Proj. studzienka betonowa Ø1200 na proj. kanale Ø400
Proj. wpust drogowy Ø500 z osadnikiem h=0,95m
S8.1
W16
106,06
105,96
104,09
104,19
104,46
2,03
1,93
1,50
200 PVC SN8
55‰, L=4,9m
4,90
0,00
4,90
UL. GEODETÓW
CHODNIK
103,21
103,58
Proj. studzienka betonowa Ø1600 na proj. kanale Ø1000
Proj. wpust drogowy Ø500 z osadnikiem h=0,95m
S9
W17
106,26
106,18
103,21
103,61
104,53
3,05
2,65
1,65
200 PVC SN8
140‰, L=6,60m
6,60
0,00
6,60
UL. GEODETÓW
CHODNIK
103,21
103,60
Proj. studzienka betonowa Ø1600 na proj. kanale Ø1000
Proj. wpust drogowy Ø500 z osadnikiem h=0,95m
S9
W18
106,26
106,20
103,21
103,61
104,55
3,05
2,65
1,65
200 PVC SN8
150‰, L=6,20m
6,20
0,00
6,20
RONDO - ZIELEŃ
UL. GEODETÓW
ZIELEŃ
103,77
103,27
103,46
Proj. studzienka betonowa Ø1600 na proj. kanale Ø1000
Istn. kanał sanitarny tłoczny Ø250 - brak rzędnej na mapie
Istn. kanał sanitarny grawitacyjny Ø200 - brak rzędnej na mapie
Istn. kanał sanitarny tłoczny Ø160 - brak rzędnej na mapie
Istn. gazociąg Ø180 - brak rzędnej na mapie
Istn. wodociąg Ø225 - brak rzędnej na mapie
Proj. wpust drogowy Ø500 z osadnikiem h=0,95m
S10
W20
106,75
106,31
103,27
103,77
103,83
103,87
103,90
103,96
104,28
104,41
3,48
2,98
1,90
200 PVC SN8
39‰
16,50
0,00
1,50
2,60
3,40
4,90
13,00
16,50

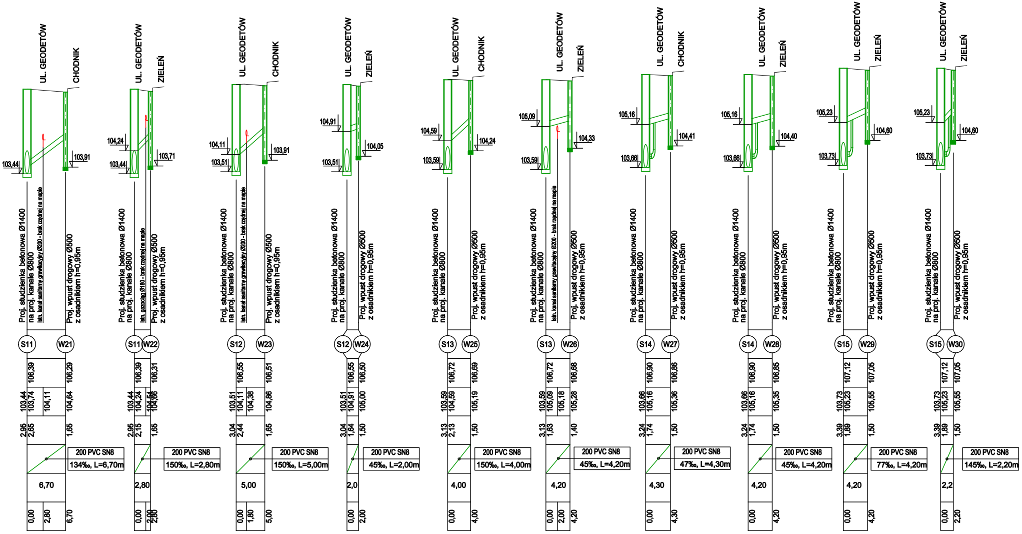
UL. GEODETÓW
CHODNIK
ZIELEŃ
Proj. studzienka betonowa Ø1400 na proj. kanale Ø800
Proj. wpust drogowy Ø500 z osadnikiem h=0,95m
Istn. kanał sanitarny grawitacyjny Ø200 - brak rzędnej na mapie
Istn. gazociąg Ø180 - brak rzędnej na mapie
S11
W21
W22
S12
W23
W24
S13
W25
W26
S14
W27
W28
S15
W29
W30
200 PVC SN8
134‰, L=6,70m
150‰, L=2,80m
150‰, L=5,00m
45‰, L=2,00m
150‰, L=4,00m
45‰, L=4,20m
47‰, L=4,30m
45‰, L=4,20m
77‰, L=4,20m
145‰, L=2,20m
6,70
2,80
5,00
2,0
4,00
4,20
4,30
2,2
103,44
103,91
104,24
103,71
104,11
103,51
104,91
104,05
104,59
103,59
105,09
104,33
105,16
103,66
104,41
104,40
105,23
103,73
104,60

Uwaga:

1. Z uwagi na brak dokładnych informacji co do danych technicznych (średnice, zagłębienie) występujacego uzbrojenia technicznego zlokalizowanego w pasie drogowym wszelkie zamówienia materiałów i prace ziemne należy prowadzić dopiero po wcześniejszym ustaleniu lokalizacji i sprawdzeniu jego parametrów.
   Przekopy kontrone należy wykonywać min. co 10m.
2. Roboty ziemne należy wykonywać ze szczególną ostrożnością i pod nadzorem gestorów sieci.
3. Po odkopaniu istn. sieci uzbrojenia terenu ewentualnie skorygować rzędne projektowanego kanału deszczowego i dostosować do rzeczywistych rzędnych.
4. Po odkopaniu istn. sieci uzbrojenia terenu należy sprawdzić i ewentualnie skorygować średnice istniejących przewodów.
5. W przypadku układania przewodów kanalizacyjnych powyżej strefy przemarzania należy je zabezpieczyć termicznie.
6. Należy dostosować rzędne włazów istniejących studni do nowych rzędnych drogowych.

Inwestor

Burmistrz Miasta i Gminy Piaseczno
ul. Kościuszki 5, 05-500 Piaseczno
tel. (022) 701 75 00 fax: (022) 756 70 49
e-mail: urzad@piaseczno.eu; www.piaseczno.eu

Jednostka projektowa

ROBIMART

ROBIMART Sp. z o.o.
ul. Staszica 1 piętro V, 05-800 Pruszków
tel. (022) 245 34 00 fax: (022) 398 70 91
e-mail: biuro@robimart.pl; www.robimart.pl

Nazwa zamierzenia budowlanego

ROZBUDOWA DRÓG GMINNYCH: ULICY GEODETÓW I ULICY ENERGETYCZNEJ
W PIASECZNIE I JÓZEFOSŁAWIU W ZAKRESIE SKRZYŻOWANIA WRAZ Z DOJAZDAMI

Nazwa i adres obiektu budowlanego

SIEĆ KANALIZACJI DESZCZOWEJ
W OBRĘBIE SKRZYŻOWANIA DRÓG GMINNYCH: ULICY GEODETÓW I ULICY ENERGETYCZNEJ
WRAZ Z DOJAZDAMI W PIASECZNIE I JÓZEFOSŁAWIU, POWIAT PIASECZYŃSKI, WOJEWÓDZTWO MAZOWIECKIE

Stadium	Branża	Tom
PROJEKT WYKONAWCZY	SANITARNA	II/II A

Projektant inż. Artur Kolanowski	Specjalność i nr uprawnień sanitarna MAZ/0196/PWOS/06	Podpis	Data KWIECIEŃ 2017
Opracował mgr inż. Beata Rusak mgr inż. Katarzyna Świąder		Podpis	Skala 1:100/500
Projektant sprawdzający mgr inż. Albert Wojciech Miller	Specjalność i nr uprawnień sanitarna MAZ/0218/PWOS/09	Podpis	

Nazwa rysunku	Nr rys.	Nr strony
PROFILE KANALIZACJI DESZCZOWEJ UL. GEODETÓW	2.1	