DETAL G
elewacja
zachodnia
rys.10 str.27

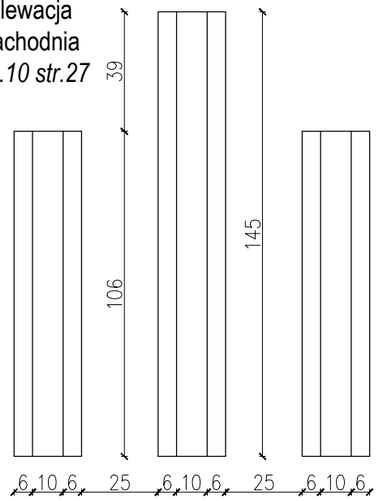

DETAL H
elewacja
zachodnia
rys.10 str.27

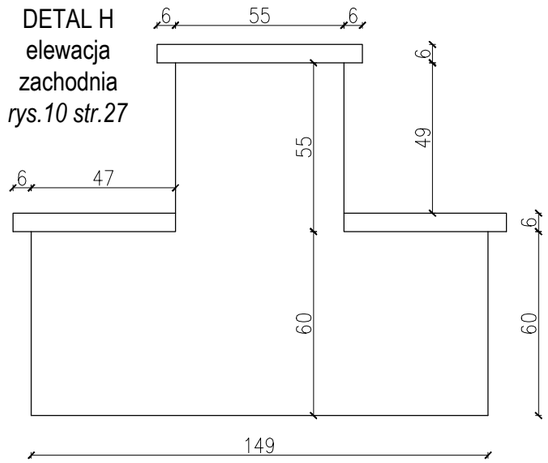

DETAL K
elewacja wschodnia
rys.11 str.28

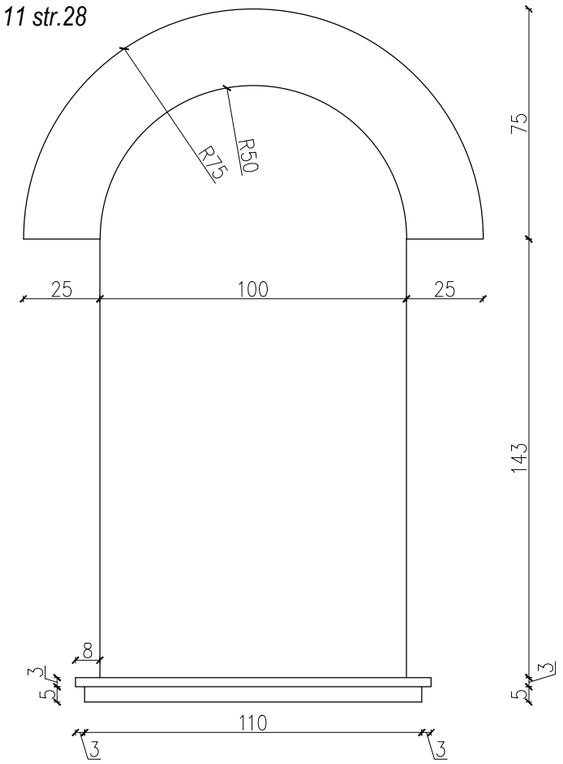

DETAL I
elewacja zachodnia
rys.10 str.27

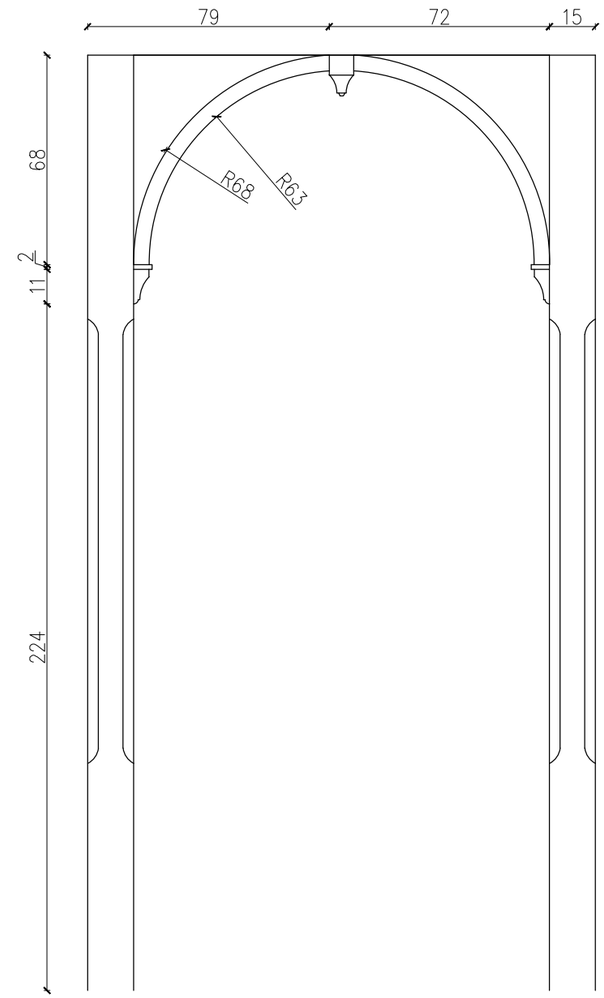

DETAL O
elewacja północna
rys.13 str.30

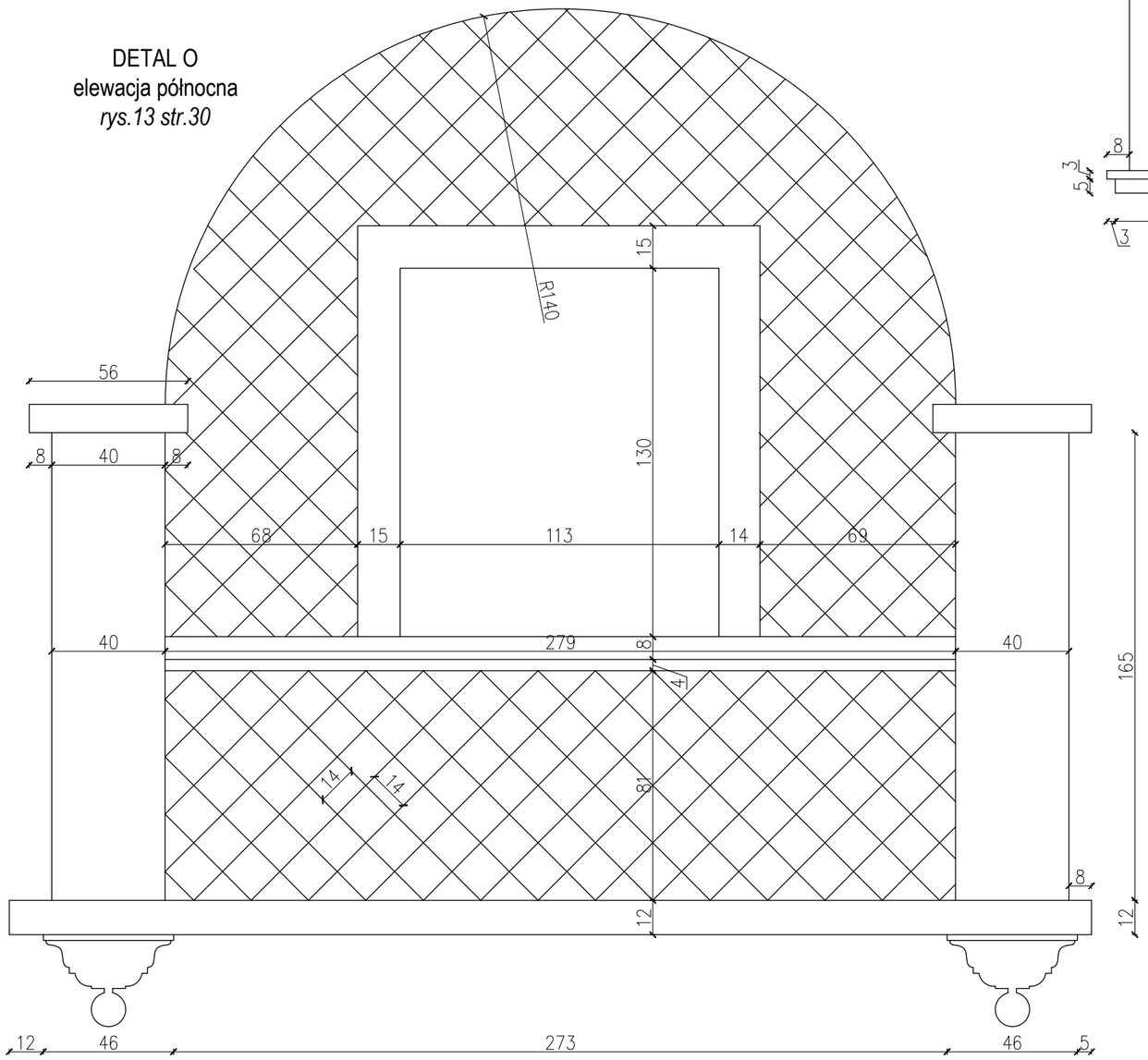

DETAL J
elewacja
zachodnia
rys.10 str.27

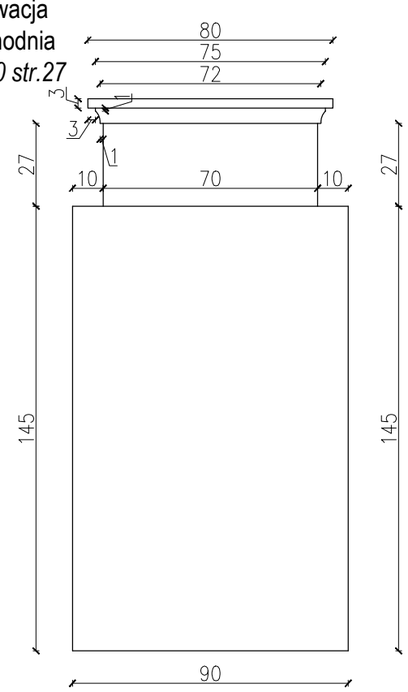

Centrum Rzeczoznawstwa Budowlanego Sp. z o.o.
ul. Obozowa 82A lok. 19, 01-434 Warszawa
tel: 0 22 490 42 10
CRB Sp. z o.o.

Nazwa inwestycji:
Modernizacja zabytkowego budynku Poniatówki w Parku Miejskim

Inwestor:
GMINA PIASECZNO
ul. Kościuszki 5
05-500 Piaseczno

Nazwa rysunku:
Detale elewacyjne

Skala:	Data:	Nr rys:
1:10	09.04.2018 r.	34
Sprawdził: mgr inż. Tomasz Buczek	Podpis:	Upr nr: LUB/0237/PWBKb/15
Rysował: Grzegorz Fabisiak	Podpis:	