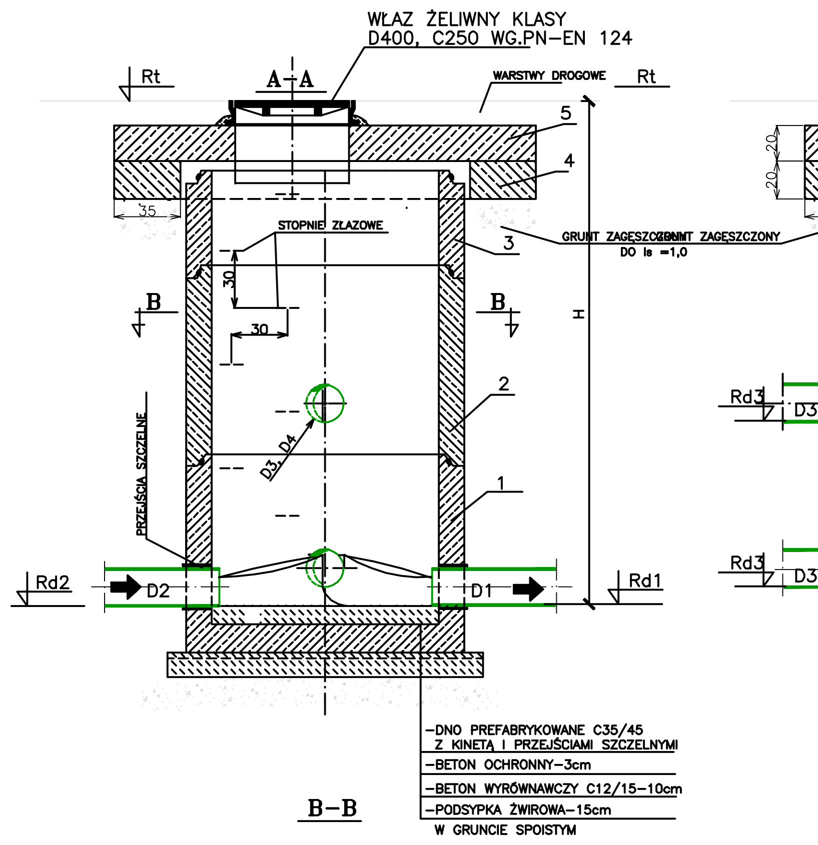

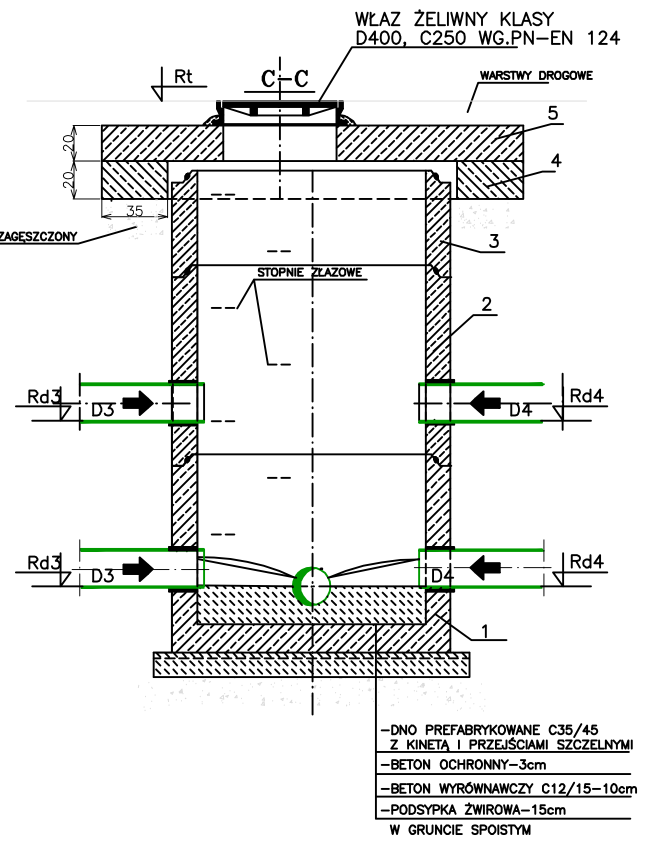

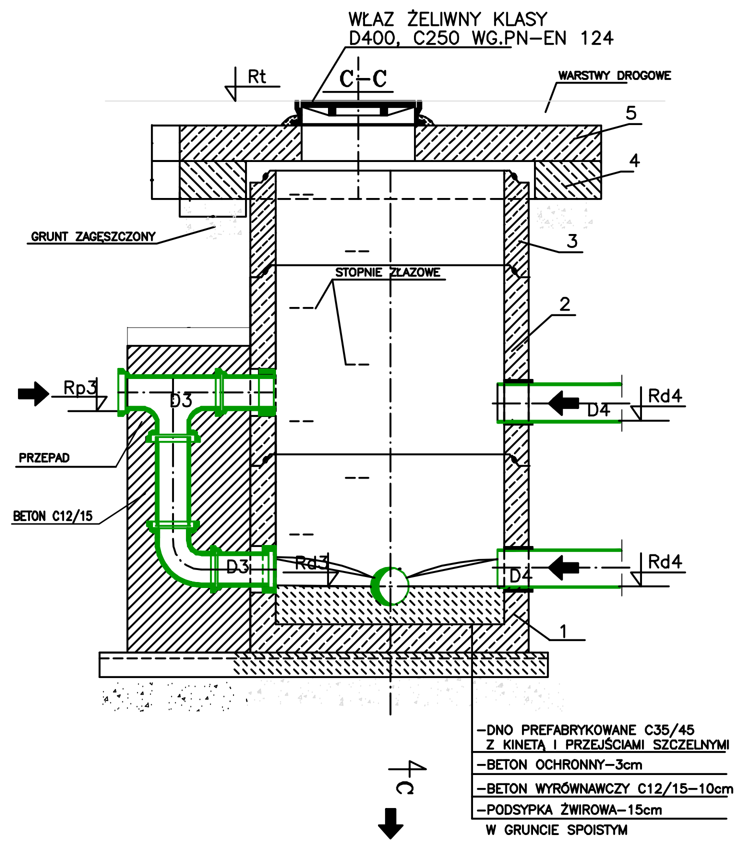

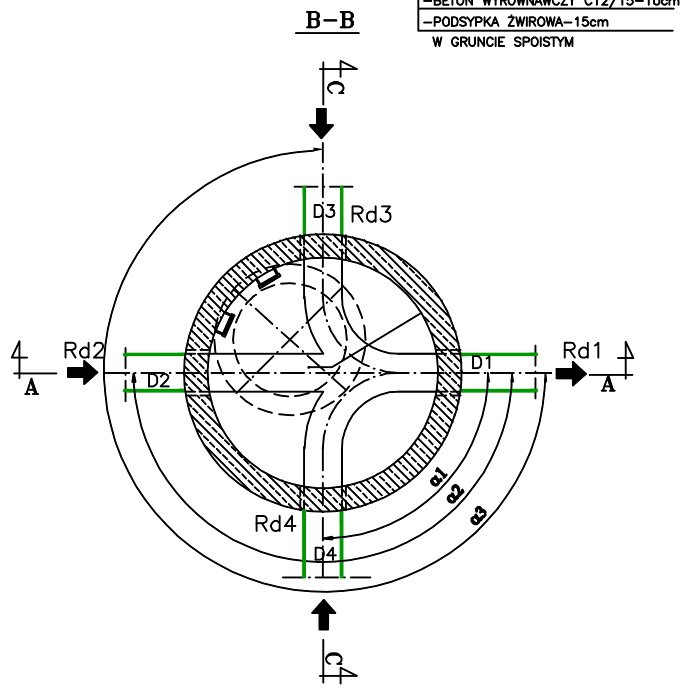

ELEMENTY STUDNI ŁĄCZONE NA USZCZELKI

- BETON KLASY NIE NIŻSZEJ OD C35/45
- STOPIEŃ WODOSZCZELNOŚCI NIE MNIEJSZY NIŻ W10
- NASIĄKLIWOŚĆ <4,5% MASY
- STOPIEŃ MROZOODPORNŚCI NIE MNIEJSZY NIŻ F-150

PREFABRYKATY:

1. DENNICA STUDNI
2. KRĄG ŻELBETOWY H2=1000
3. KRĄG ŻELBETOWY H2=500, H2=250
4. PIERŚCIEŃ ODCIĄŻAJĄCY
5. PŁYTA POD WŁAZ

(pozycje 1–3: ZABETONOWANE PRZEJŚCIA SZCZELNE I ŻELIWNE STOPNIE ZŁAZOWE)

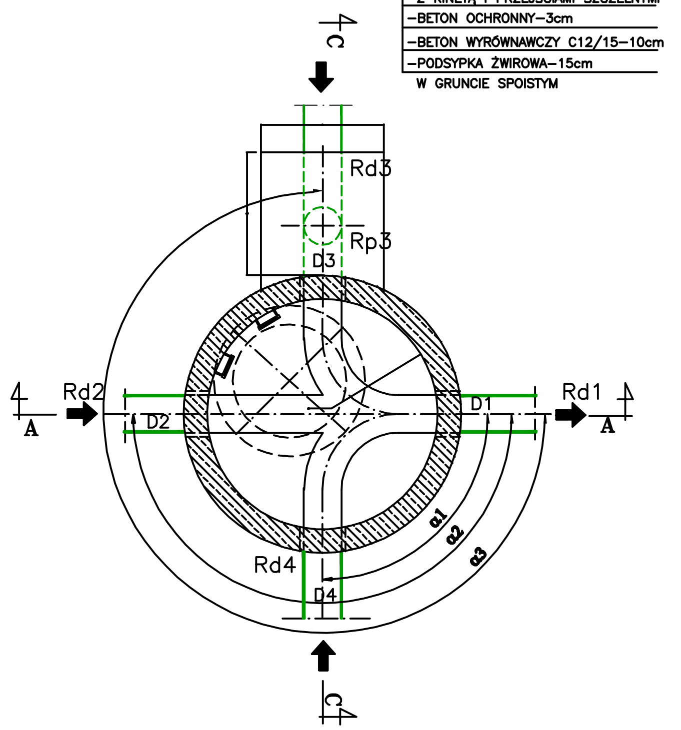

Zestawienie studni

Nr studzienki	S1	S2	S3	S4	S5	S5.1	S5.2	S8	S9	S10	S11
Schemat											
Rtp teren proj.	104,50	104,59	104,52	104,97	105,35	104,99	105,29	107,27	107,90	108,50	107,97
ø [mm]	1200	1600	1400	1400	1400	1200	1200	1200	1200	1600	1200
D_1 / Rd1	ø315 / 102,73	ø315 / 102,79	ø600 / 102,83	ø600 / 102,93	ø600 / 102,97	ø315 / 103,22	ø315 / 103,18	ø600 / 103,20	ø315 / 103,74	ø400 / 106,05	ø400 / 106,50
D_2 / Rd2	ø315 / 102,73	ø600 / 102,79	ø600 / 102,83	ø600 / 104,70	ø600 / 102,97	– / –	– / –	ø315 / 103,68	ø315 / 103,74	ø400 / 106,35	ø400 / 106,50
D_3 / Rd3	– / –	ø200 / 103,39	ø200 / 103,03	ø200 / 103,43	ø315 / 103,11	ø200 / 103,28	ø200 / 103,68	– / –	– / –	– / –	ø200 / 106,60
D_4 / Rd4	– / –	ø200 / 103,29	ø200 / 103,03	ø200 / 103,43	ø315 / 103,11	ø200 / 103,52	ø200 / 103,68	– / –	– / –	– / –	ø200 / 106,60
H [cm]	177	180	169	204	238	177	211	407	416	245	147
rodzaj włazu	D400	D400	D400	D400	D400	D400	D400	D400	D400	D400	D400

Nr studzienki	S12	S13	S14	S15	S16	S20	S21	S22	S23	S24	S24.1
Schemat											
Rtp teren proj.	108,85	109,61	110,17	110,55	110,66	111,09	111,16	111,20	111,29	111,33	110,81
ø [mm]	1200	1200	1200	1200	1200	1200	1200	1200	1200	1200	1200
D_1 / Rd1	ø400 / 106,69	ø400 / 107,42	ø400 / 107,87	ø400 / 108,16	ø400 / 108,23	ø400 / 108,70	ø400 / 108,77	ø400 / 108,82	ø400 / 108,88	ø400 / 108,92	ø400 / 109,00
D_2 / Rd2	ø400 / 106,69	ø400 / 107,42	ø400 / 107,87	ø400 / 108,16	ø400 / 108,23	ø400 / 108,70	ø400 / 108,77	ø400 / 108,82	ø400 / 108,88	ø400 / 108,92	ø315 / 109,04
D_3 / Rd3	ø200 / 107,36	ø200 / 107,92	ø200 / 108,37	ø200 / 108,66	ø200 / 107,73	ø200 / 109,20	– / –	ø200 / 109,32	ø200 / 109,38	ø400 / 108,92	ø200 / 109,10
D_4 / Rd4	ø200 / 107,36	ø200 / 107,92	ø200 / 108,37	ø200 / 108,66	– / –	ø200 / 109,20	ø200 / 109,27	– / –	ø200 / 109,38	ø200 / 109,52	ø200 / 109,00
H [cm]	189	219	230	239	243	239	239	238	241	241	181
rodzaj włazu	D400	D400	D400	D400	D400	D400	D400	D400	D400	D400	D400

Zestawienie studni

Nr studzienki	S25	S26	S27	S28.1	S29.1	S31	S32	S33	S34	S35	S36	S37	S38	S39
Schemat														
Rtp teren proj.	111,36	111,44	111,46	111,69	111,66	112,38	112,86	113,40	113,90	104,60	104,73	105,08	105,65	106,11
ø [mm]	1200	1200	1200	1200	1200	1200	1200	1200	1200	1600	1600	1600	1600	1600
D_1 / Rd1	ø400 / 108,99	ø400 / 109,08	ø400 / 109,12	ø315 / 110,04	ø315 / 110,12	ø400 / 110,20	ø400 / 110,85	ø400 / 111,37	ø400 / 111,91	ø315 / 102,88	ø1000 / 102,91	ø1000 / 102,98	ø1000 / 103,05	ø1000 / 103,09
D_2 / Rd2	ø400 / 108,99	ø400 / 109,08	ø400 / 109,12	– / –	– / –	ø400 / 110,20	ø400 / 110,85	ø400 / 111,37	– / –	ø1000 / 102,88	ø1000 / 102,91	ø1000 / 102,98	ø1000 / 103,05	ø1000 / 103,09
D_3 / Rd3	ø200 / 109,49	ø315 / 109,12	ø200 / 109,62	ø200 / 110,10	ø200 / 110,18	ø200 / 110,70	ø200 / 111,35	ø200 / 111,77	ø200 / 112,01	– / –	ø200 / 103,31	ø200 / 103,38	ø200 / 104,05	ø200 / 104,39
D_4 / Rd4	ø200 / 109,49	– / –	ø200 / 109,62	ø200 / 110,10	ø200 / 110,18	ø200 / 110,70	ø200 / 111,35	ø200 / 111,87	ø200 / 112,01	– / –	ø200 / 103,31	ø200 / 103,38	ø200 / 104,05	ø200 / 104,39
H [cm]	237	236	234	165	154	218	201	203	199	172	182	210	260	302
rodzaj włazu	D400	D400	D400	D400	D400	D400	D400	D400	D400	D400	D400	D400	D400	D400

studnie z przepadem

Nr studzienki	S6	S7	S17	S18	S19	S28	S29	S30
Schemat								
Rtp teren proj.	105,69	105,77	110,75	110,86	110,97	111,57	111,69	112,00
ø [mm]	1400	1400	1200	1200	1200	1200	1200	1200
D_1 / Rd1	ø600 / 103,01	ø600 / 103,11	ø400 / 108,31	ø400 / 108,46	ø400 / 108,58	ø400 / 109,27	ø400 / 109,38	ø400 / 109,55
D_2 / Rd2	ø600 / 103,01	ø600 / 103,11	ø400 / 108,31	ø400 / 108,46	ø400 / 108,58	ø400 / 109,27	ø400 / 109,38	ø400 / 110,07
D_{p2} / Rp2	– / –	– / –	– / –	– / –	– / –	– / –	– / –	– / –
D_3 / Rd3	ø200 / 103,21	ø200 / 103,31	ø200 / 108,41	ø200 / 108,56	ø200 / 108,68	ø200 / 109,37	ø200 / 109,88	ø200 / 109,65
D_{p3} / Rp3	ø200 / 104,11	ø200 / 105,11	ø200 / 109,31	ø200 / 109,46	ø200 / 109,48	ø200 / 110,19	– / –	ø200 / 110,55
D_4 / Rd4	ø200 / 103,21	ø200 / 103,31	ø200 / 108,41	ø200 / 108,56	ø200 / 108,68	ø200 / 109,77	ø200 / 109,88	ø200 / 109,65
D_{p4} / Rp4	ø200 / 104,21	ø200 / 105,21	ø200 / 109,31	ø200 / 109,46	ø200 / 109,48	– / –	– / –	ø200 / 110,55
D_5 / Rd5	– / –	– / –	– / –	– / –	– / –	ø315 / 109,77	ø315 / 109,88	– / –
D_{p5} / Rp5	– / –	– / –	– / –	– / –	– / –	– / –	– / –	– / –
H [cm]	268	268	244	240	239	230	231	245
rodzaj włazu	D400	D400	D400	D400	D400	D400	D400	D400

Uwaga:

1. Z uwagi na brak dokładnych informacji co do danych technicznych (średnice, zagłębienie) występującego uzbrojenia technicznego zlokalizowanego w pasie drogowym wszelkie zamówienia materiałów i prace ziemne należy prowadzić dopiero po wcześniejszym ustaleniu lokalizacji i sprawdzeniu jego parametrów. Przekopy kontrone należy wykonywać min. co 10m.
2. Roboty ziemne należy wykonywać ze szczególną ostrożnością i pod nadzorem gestorów sieci.
3. Po odkopaniu istn. sieci uzbrojenia terenu ewentualnie skorygować rzędne projektowanego kanału sanitarnego i dostosować do rzeczywistych rzędnych.
4. Po odkopaniu istn. sieci uzbrojenia terenu należy sprawdzić i ewentualnie skorygować średnice istniejących przewodów.
5. W przypadku układania przewodów kanalizacyjnych powyżej strefy przemarzania należy je zabezpieczyć termicznie.
6. Należy dostosować rzędne włazów istniejących studni do nowych rzędnych drogowych.

Inwestor	Burmistrz Miasta i Gminy Piaseczno, ul. Kościuszki 5, 05-500 Piaseczno, tel. (022) 701 75 00 fax: (022) 756 70 49, e-mail: urzad@piaseczno.eu; www.piaseczno.eu
Jednostka projektowa	ROBIMART — ROBIMART Sp. z o.o., ul. Staszica 1 piętro V, 05-800 Pruszków, tel. (022) 245 34 00 fax: (022) 398 70 91, e-mail: biuro@robimart.pl; www.robimart.pl
Nazwa zamierzenia budowlanego	ROZBUDOWA DROGI GMINNEJ – ULICY DWORCOWEJ NA ODCINKU OD UL. SIENKIEWICZA DO UL. JANA PAWŁA II (BEZ SKRZYŻOWANIA) W PIASECZNIE
Nazwa i adres obiektu budowlanego	SIEĆ KANALIZACJI DESZCZOWEJ ZLOKALIZOWANA W DRODZE GMINNEJ – ULICY DWORCOWEJ NA ODCINKU OD UL. SIENKIEWICZA DO UL. JANA PAWŁA II (BEZ SKRZYŻOWANIA) W PIASECZNIE, POWIAT PIASECZYŃSKI, WOJEWÓDZTWO MAZOWIECKIE
Stadium	PROJEKT WYKONAWCZY
Branża	SANITARNA
Tom	II/II A
Projektant	inż. Artur Kolanowski — Specjalność i nr uprawnień: sanitarna MAZ/0196/PWOS/06 — Podpis:
Opracował	mgr inż. Beata Rusak — Podpis:
Projektant sprawdzający	mgr inż. Andrzej Kujawski — Specjalność i nr uprawnień: sanitarna St-543/87 — Podpis:
Data	PAŹDZIERNIK 2019
Skala	-
Nazwa rysunku	ZESTAWIENIE STUDNI KANALIZACJI DESZCZOWEJ UL. DWORCOWA
Nr rys.	3
Nr strony	