10. Szczegół drenu

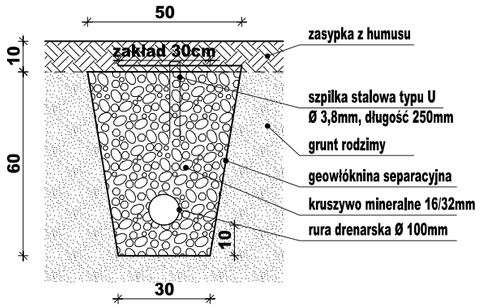

11. Wylot drenu

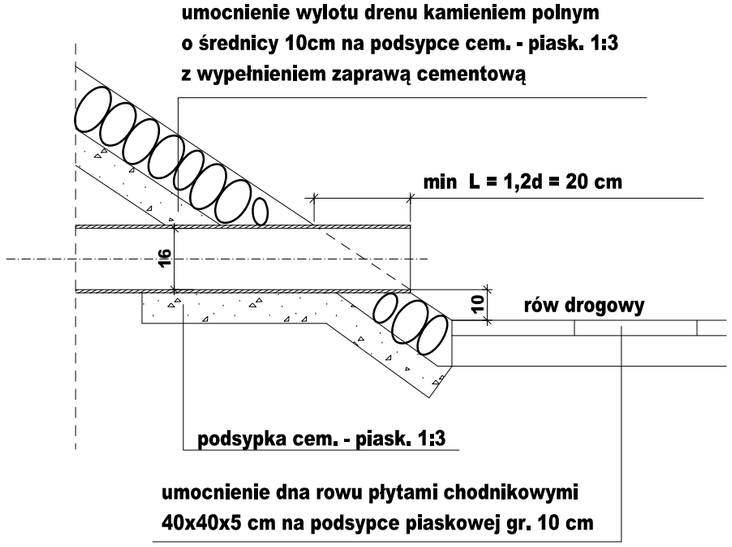

12. Umocnienie rowu drogowego

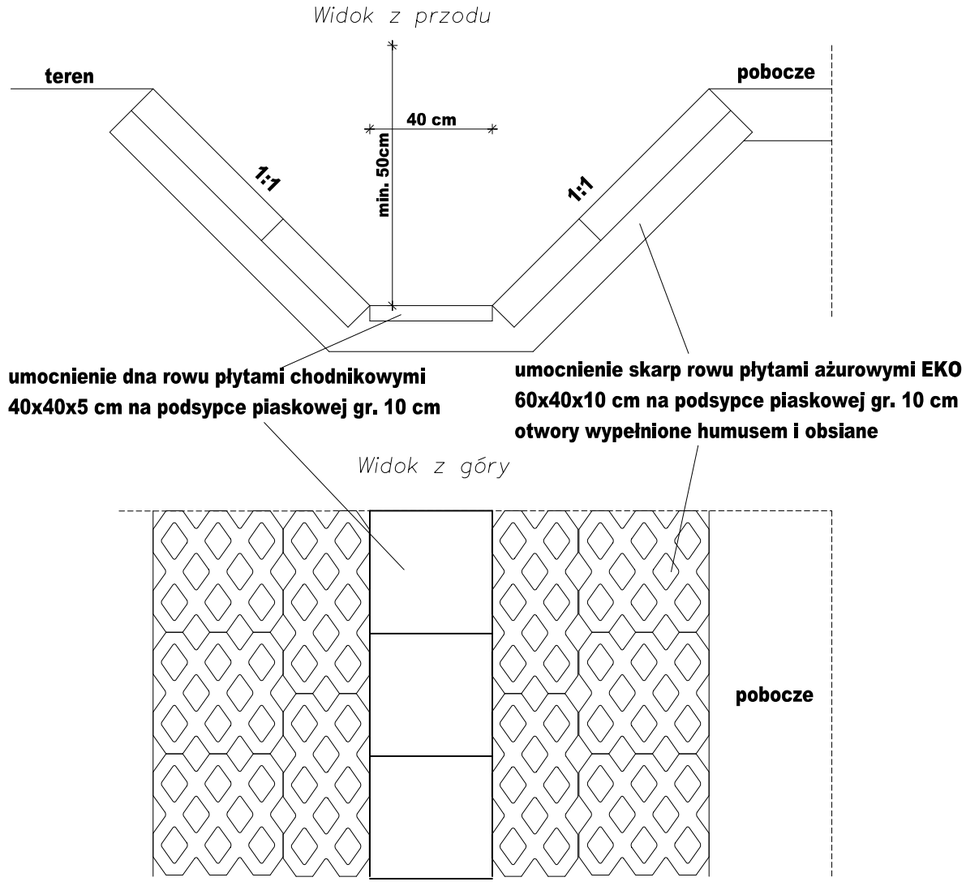

13. Studzienka drenarska kontrolna z osadnikiem Ø 630

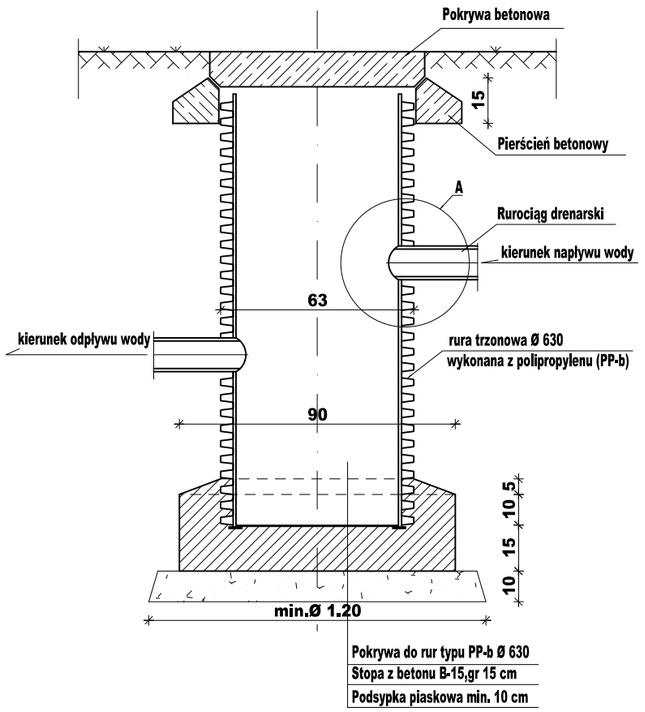

SZCZEGÓŁ A

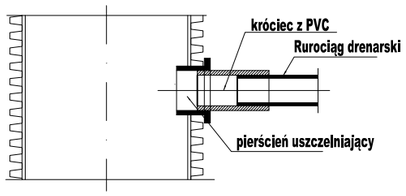

UWAGA :

1. Średnice rur drenarskich oraz rzędne wlotu i wylotu ze studzienek podano na profilu drenu
2. Wysokość studzienek dostosowac do rzędnych projektowanego terenu
3. Wielkości i średnice króćców na wlocie i wylocie ze studzienki należy dostosować do średnicy drenażu
4. Stałym, niezmiennym parametrem studni drenarskiej jest średnica studzienki oraz wymiary stopy z betonu
5. Miejsca cięcia rury trzonowej należy ogradować (wyrównać)
6. Na pokrywach w studzienkach krytych należy zakładać kawałki metalu dla ułatwienia lokalizacji studzienkek
7. Rysunek czytać łącznie z profilami zbieraczy drenarskich

Inwestor:	Burmistrz Miasta i Gminy Piaseczno ul. Kościuszki 5 05-500 Piaseczno			
Biuro projektowe:	BIURO PROJEKTOWO–KONSULTINGOWE EUROSTRADA Sp. z o.o. 05-510 Konstancin Jeziorna, ul. Przyjacielska 2C, Chylice tel. (22) 644-87-62, e-mail: biuro@eurostrada.pl			
Nazwa obiektu:	***Budowy ulicy Karłowatej Sosny w Pilawie, Gmina Piaseczno***			Adres obiektu: woj. mazowieckie pow. piaseczyński gm. Piaseczno
Branża: DROGI		Etap: PROJEKT WYKONAWCZY		
Funkcja w zespole:	Imię i Nazwisko	Specjalność	Nr uprawnień	Podpis
Projektant:	Daniel Kopyt	drogi	MAZ/0522/PBD/19	
Sprawdzający:	Wojciech Parciński	drogi	Wa-836/94	
Nazwa rysunku:	Szczegóły konstrukcyjne	Rewizja 01	Skala: 1:20	
		Data: 04.2021	Nr rys. : 6.2	